Инструкция по эксплуатации и техническому обслуживанию

Гидроножницы VTN VF

RESCHKE RUS



ГИДРАВЛИЧЕСКИЕ БЕТОНОЛОМЫ

VF07
VF13
VF19
VF23
VF27
VF33
VF50

РУКОВОДСТВО ПОЛЬЗОВАТЕЛЯ

ОСНОВНЫЕ УКАЗАНИЯ

Данное руководство пользователя предназначено для конечного пользователя, обслуживающего персонала, операторов и механиков.
Руководство является неотъемлимой частью оборудования и включает в себя информацию о использовании, технические характеристики, инструкции для корректного перемещения, установки, регулировки и обслуживания.

Руководство пользователя:
- является неотъемлимой частью оборудования в течении всего срока эксплуатации;
- должно храниться в защищенном и легкодоступном месте;
- должно изучаться во избежание проблем в использовании и хранении оборудования;
- должно изучаться для корректного и своевременного периодического обслуживания оборудования.

Компания "Решке Рус" оставляет за собой право вносить изменения и обновления в данное руководство пользователя.
Данные изменения не затронут предыдущие версии оборудования и руководства пользователя. При продаже оборудования, рекомендуется передача руководства пользователя новому владельцу.

Запрещено:
- ненадлежащее использование;
- использование оборудования необученным персоналом;
- некорректное подключение;
- некорректное обслуживание;
- несанкционированное изменение в конструкции;
- установка неоригинальных запасных частей;
- несоблюдение указаний;

Нецелесообразное использование может привести к травмам рабочих и поломкам оборудования.

8 (800) 444-24-06
info@reschke.ru
reschke.ru

ВВЕДЕНИЕ

- Данное руководство предназначено для предоставления полной информации о нормах безопасности, правилах использования и обслуживания оборудования.
- Данное руководство помогает эффективно использовать оборудование и продливать его долговечность.
- Инструкция по эксплуатации, вместе с каталогом запчастей и оборудованием являются одним целым, данные документы должны сопровождать оборудование при каждой смене владельца, вплоть до утилизации.
- Данное руководство должно быть предоставлено оператору, обслуживающему персоналу и другим лицам, использующим данное оборудование.

ВНИМАНИЕ

- Некорректное использование и обслуживание оборудования могут привести к серьёзным травмам, вплоть до летального исхода.
- Операторы или любой другой обслуживающий персонал дожны внимательно ознакомиться с данным руководством перед использованием или ремонтом оборудования.
- Все процедуры и меры предосторожности применимы исключительно к прямому использованию оборудования.

СИМВОЛИКА

ВНИМАНИЕ — Слово, используемое в сообщениях безопасности данного руководства во избежание травм или повреждений. Сообщение может так же указывать на вероятность поломки оборудования.

ВАЖНО — Слово используется при применении мер предосторожности во избежание сокращения срока службы оборудования.

Компания "Решке Рус" не может предусмотреть все обстоятельства, способные вызвать потенциальную опасность во время использования или технического обслуживания оборудования; поэтому сообщения безопа-сности в данном руководстве не могут включать в себя все необходимые меры предосторожности.

ОБЩЕЕ ОПИСАНИЕ ОБОРУДОВАНИЯ

Гидравлический бетонолом для вторичного разрушения.
Используется как сменное навесное оборудование на гидравлических экскаваторах.

ПРЕДУПРЕЖДЕНИЕ: прежде чем использовать оборудование ознакомьтесь внимательно с данной инструкцией по эксплуатации.

ИНФОРМАЦИЯ ПО ШУМОВОМУ ВОЗДЕЙСТВИЮ

Уровень постоянного звукового А-скорректированного давления на рабочем месте менее 70 дБ.

ТЕРМИНОЛОГИЯ

Оборудование: оборудование VTN, к которому относится инструкция.
Рабочая машина: экскаватор, на который устанавливается оборудование.

ИДЕНТИФИКАЦИЯ И МАРКИРОВКА



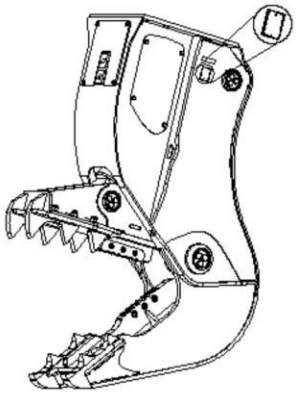

РАСПОЛОЖЕНИЕ СТИКЕРОВ

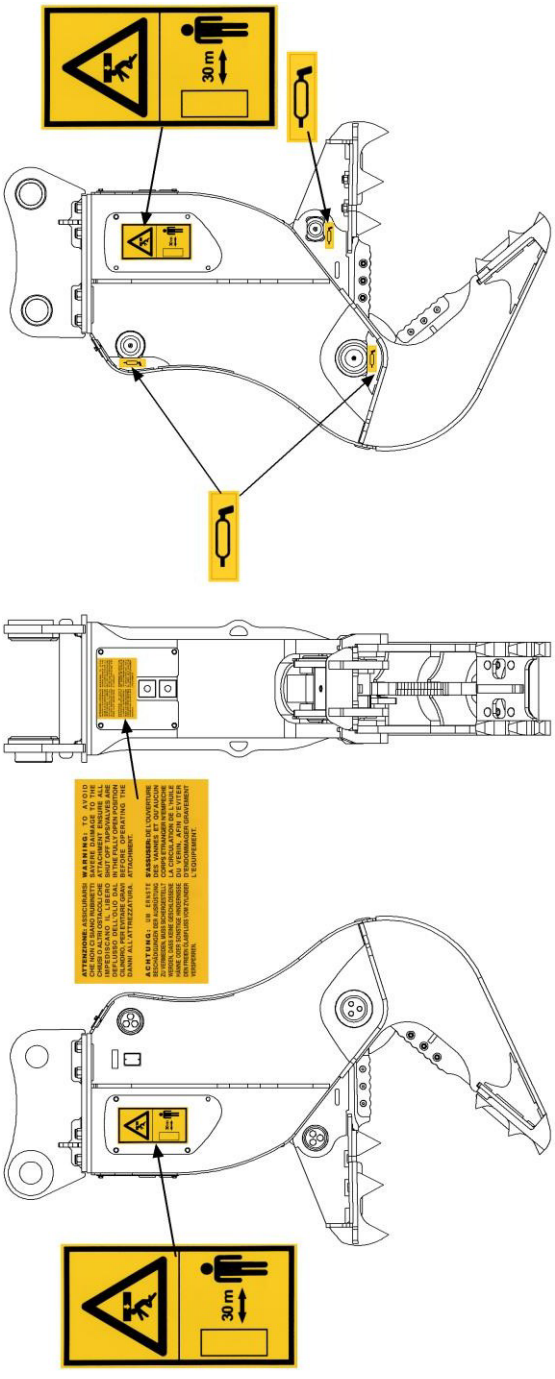

8 (800) 444-24-06
info@reschke.ru
reschke.ru

ГАРАНТИЯ

Данные гарантийные условия являются эксклюзивными условиями, предоставляемыми **компанией "Решке Рус"** и является частичным замещением юридической гарантии.
Компания "Решке Рус" предоставляет гарантию на всю линейку оборудования; гарантийный срок не может быть приостановлен или продлен при простое оборудования или во время гарантийного ремонта.
Компания "Решке Рус" берет на себя гарантийные обязательства по ремонту или замене оборудования, исключительно после признания **компанией "Решке Рус"** производственного или структурного дефекта. Возврат оборудования возможен только после согласования с компанией **"Решке Рус"** . Расходы по возврату оборудования берет на себя покупатель, срок устранения дефектов зависит от количества требуемых ремонтных работ. Расходы по гарантийному ремонту, выполненному другими сервисными центрами, в полной мере ложатся на покупателя. Покупатель оставляет за собой право на расторжения контракта, обсуждение возможных скидок и возмещение возможного ущерба.
Клиент обязан сообщить о поломках в течении 8 дней, в противном случае гарантия не будет признана производителем.
Гарантия распространяется на первоначальную конфигурацию оборудования, включая аксессуары.
Гарантийные изменения не изменяют первоначальные гарантийные сроки и обязательства.

Гарантия исключена при:

а) Повреждениях оборудования во время транспортировки;
б) Нецелесообразном и неавторизованном использовании оборудования;
в) Невыполнении технического обслуживания;
г) Поломках, причиненных в следствии пожара, небрежности, несчаснтых случаев и других причин, не связанных с конструктивными характеристиками оборудования;
д) Дефектах, выявленных из-за выполнения ремонта неавторизированным сервисным центром;
е) Использовании неоригинальных запасных частей;
ё) Ущербе, причиненном в следствии несоблюдения инструкций, указанных в руководстве пользователя;
ж) Типичном износе расходных частей оборудования;
з) Осложнениях, вызванных неустранением неполадок в срок;
и) Полного или частичного невыполнения финансовых обязательств.

ПРЕДНАЗНАЧЕНИЕ ОБОРУДОВАНИЯ

Оборудование предназначено для измельчения/разрушения камня, строительного мусора, железобетонных структур и объектов, а так же резки арматуры.
Ковшеобразная форма гидроножниц придает оборудованию универсальность в применении и удобство в измельчении материала на земле.
Внутренние стальные ножи предназначены для резки арматуры.

ВНИМАНИЕ В таблице "Размеры и параметры" указан максимальный диаметр арматуры (стр. 20).

ОГРАНИЧЕНИЯ В ИСПОЛЬЗОВАНИИ

Запрещено техническое обслуживание при запущенном двигателе.

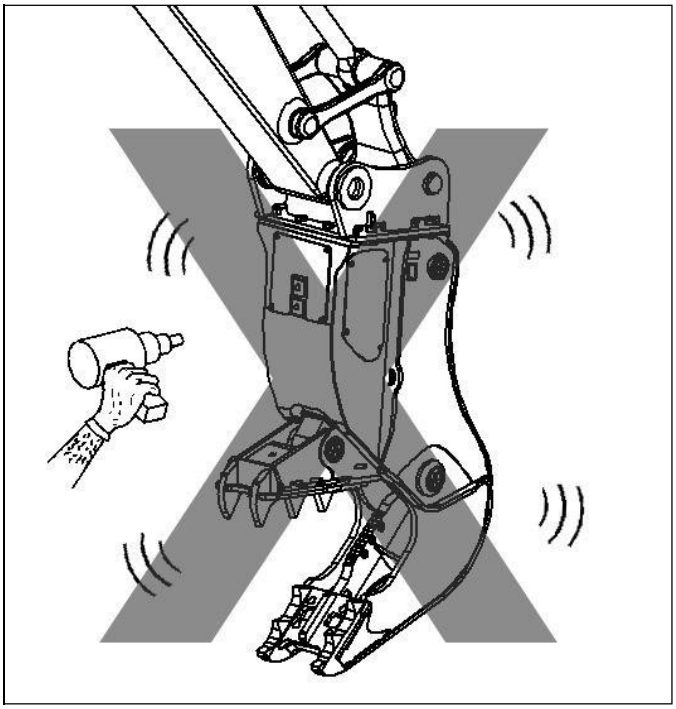

Запрещено вертикальное использование, без специально оборудованной кабины оператора.

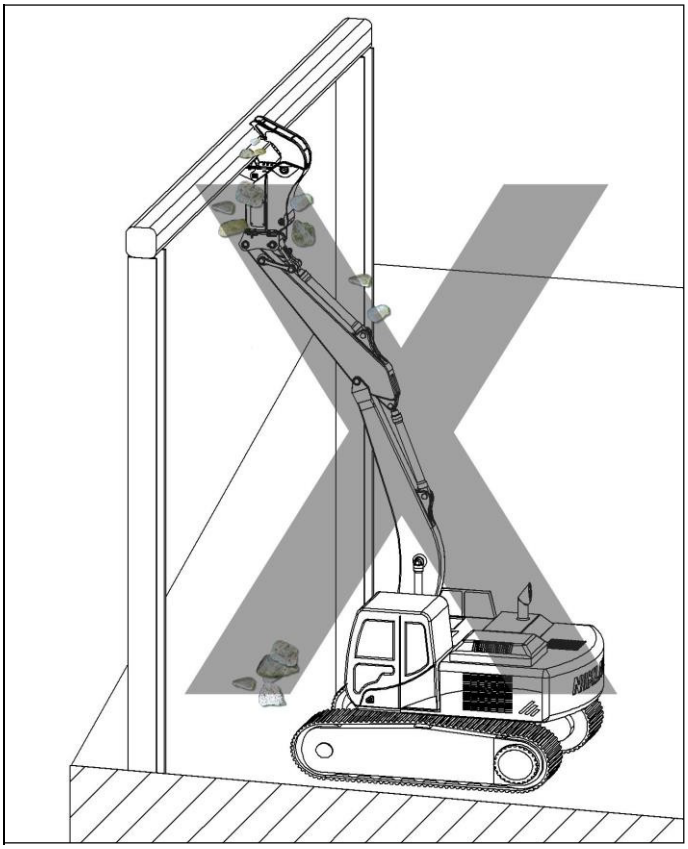

8 (800) 444-24-06
info@reschke.ru
reschke.ru

Запрещены удары по материалу оборудованием.

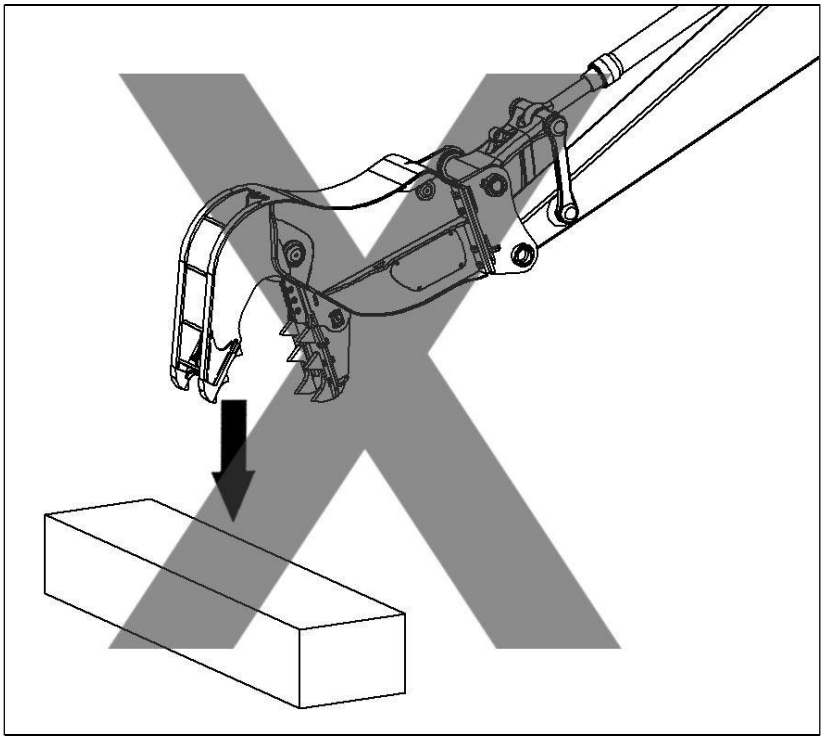

Запрещено переталкивание материала оборудованием

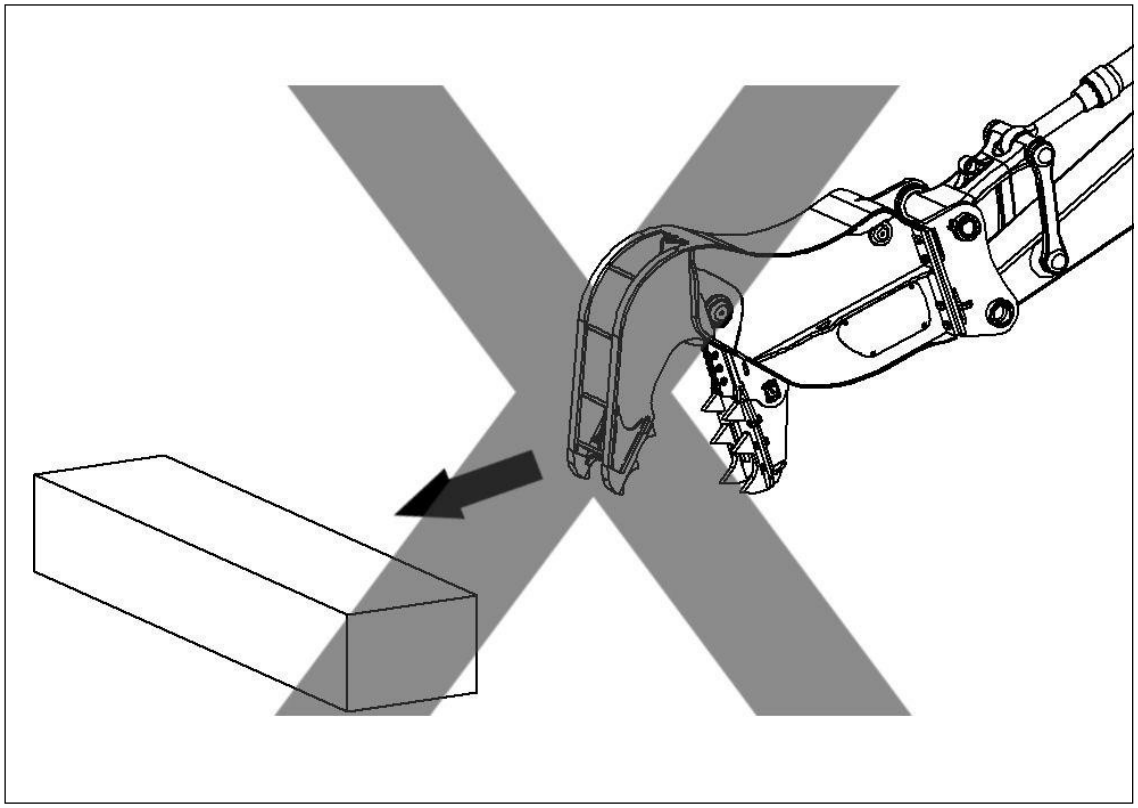

8 (800) 444-24-06
info@reschke.ru
reschke.ru

Запрещены боковые маневры во время дробления материала.

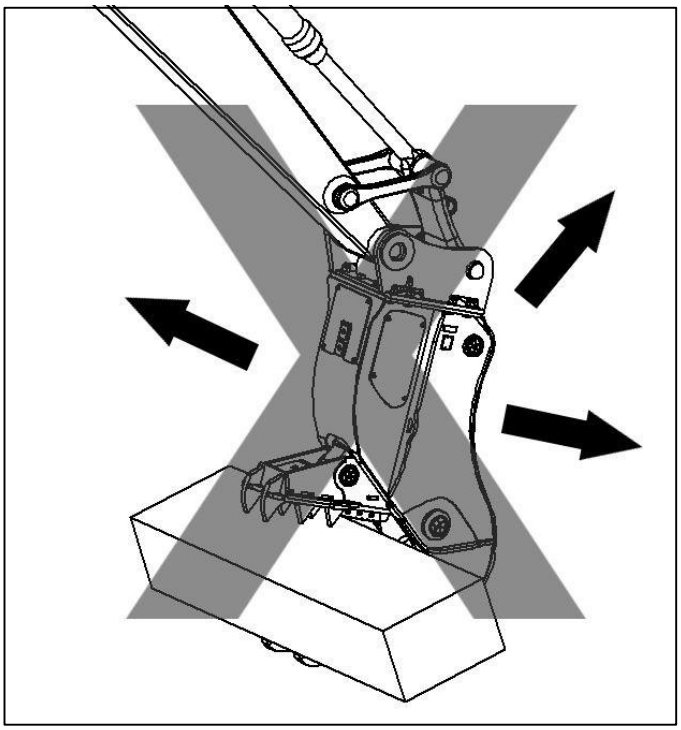

Запрещено извлечение закопанных материалов.

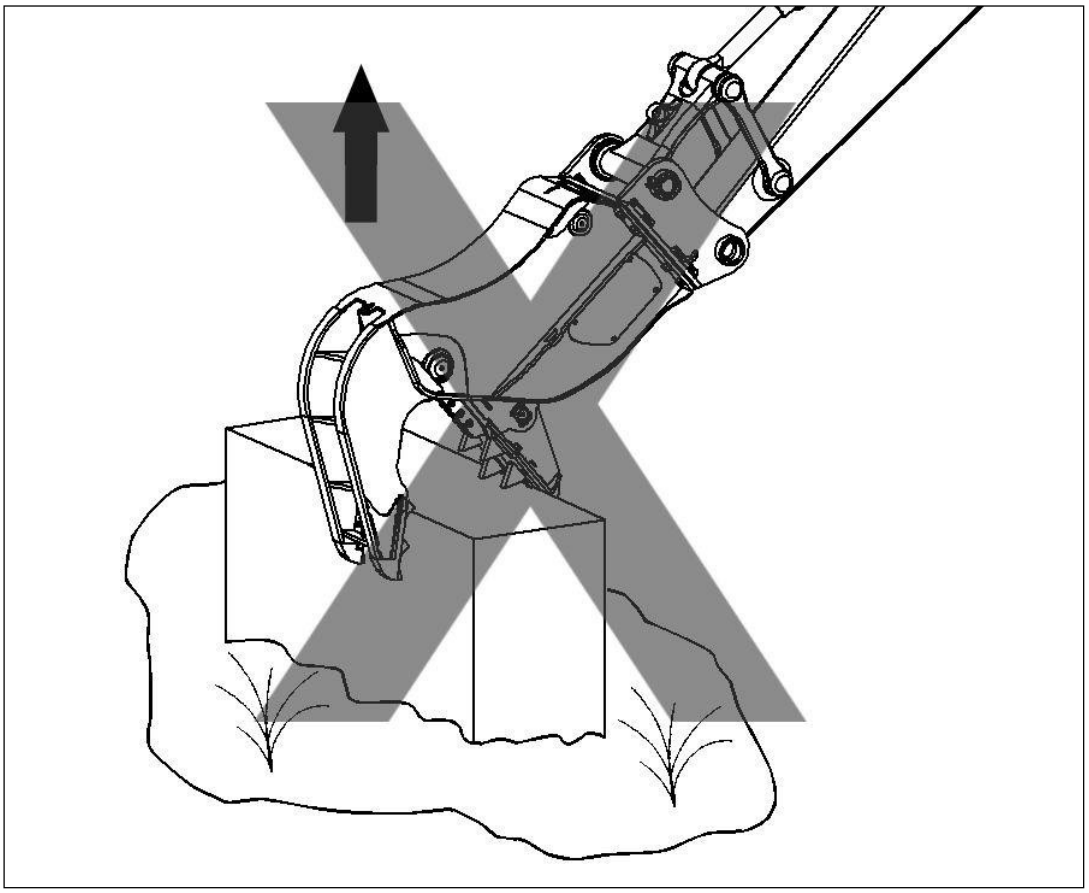

Не допустимо использование оборудования в качестве базы для вращения рабочей машины.

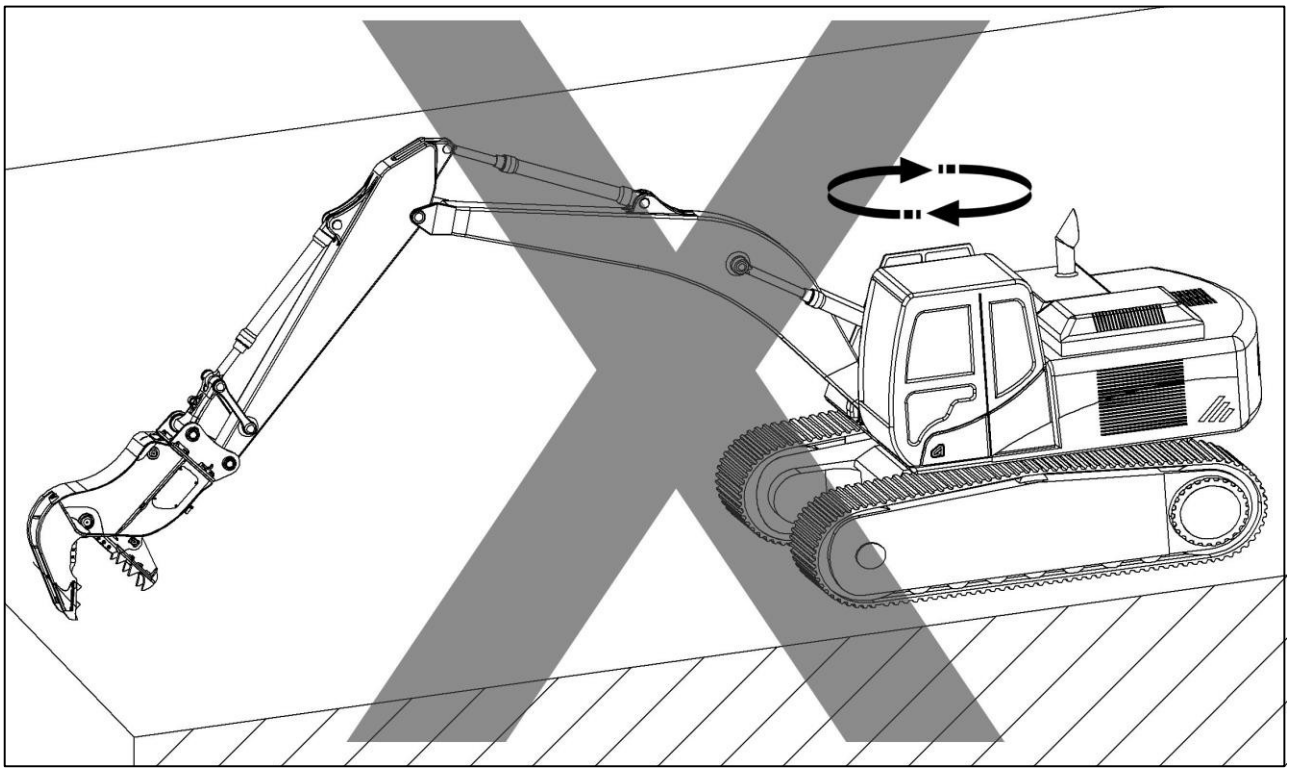

Боковые отверстия должны быть использованы исключительно для перемещения оборудования.

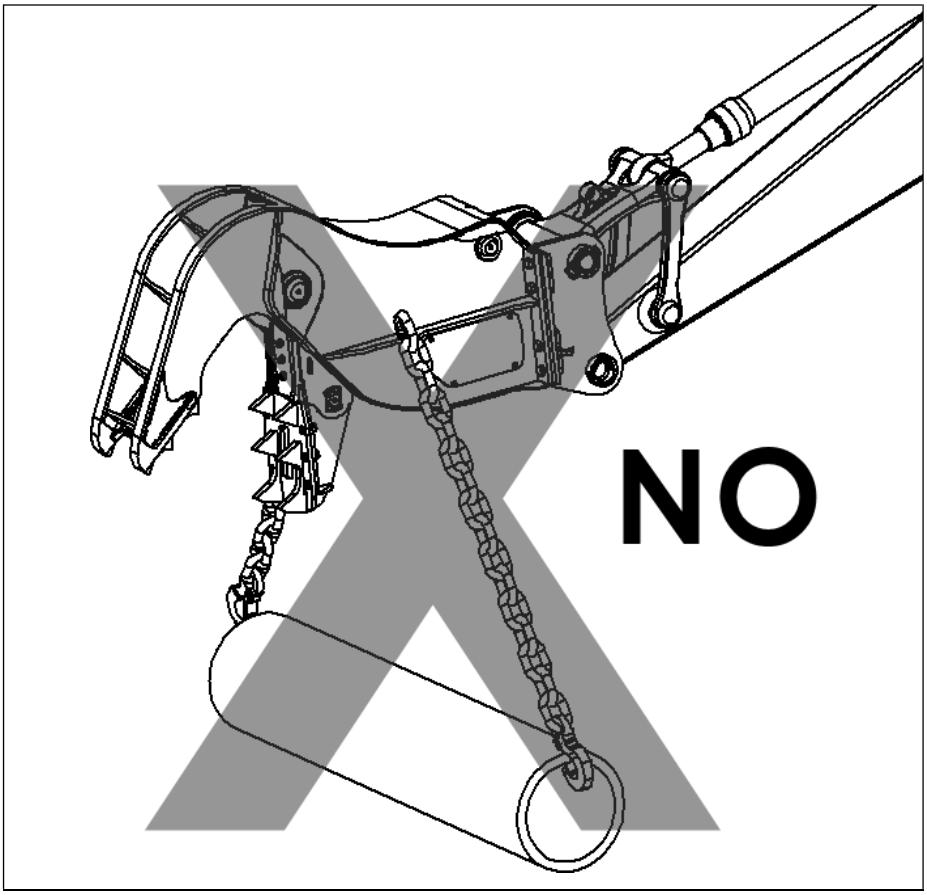

8 (800) 444-24-06
info@reschke.ru
reschke.ru

ОТВЕТСТВЕННОСТЬ

Ответственность за соблюдение следующих норм безопасности лежит на тех, кто выполняет следующие действия:

- Перемещение и установка;
- Регулировка;
- Эксплуатация;
- Ремонт;
- Обслуживание;
- Вывод из эксплуатации и утилизация.

Несоблюдение правил техники безопасности может привести к повреждению машины или ее частей, а так же к травмам обслуживающего персонала.

НОРМЫ БЕЗОПАСНОСТИ

Следующие описания имеют цель определить набор моделей поведения и правил, которые должны соблюдаться при выполнении мероприятий, перечисленных в пункте "Ответственность", с целью обеспечения максимального уровня безопасности.

ОПРЕДЕЛЕНИЯ

Системы защиты
Все специальные барьеры, двери, облицовка и т.п. предназначеные для обеспечения целостности машины и физической безопасности рабочих.

Обслуживающий персонал
Лица, прошедшие обучение по нормам и правилам эксплуатации оборудования. Уполномоченные исполнять обязанности и несущие ответственность.

Перемещение и установка
Любое движение оборудования, либо его части, вручную либо с помощью специальных устройств. Установкой является механический, гидравлический и электрический монтаж оборудования в производственной среде, в соответствии с требованиями безопасности Директивы по машинному оборудованию.

Запуск
Пуск оборудования и функциональный контроль.

Экстренные случаи
Чрезвычайные меры или набор действий, необходимые для немедленного и внезапного прекращения работы оборудования.

Обслуживание
Техническое обслуживание, очистка, проверка, смазка, периодическая замена частей (механических, электрических) оборудования, необходимые для правильного функционирования.

Вывод из эксплуатации и утилизация
Вывод из эксплуатации и удаление оборудования из производственной среды.
Демонтаж и утилизация компонентов оборудования.

Некорректное использование
злоупотребление в использовании оборудования за пределами значений, указанных в данном руководстве.

Рабочее пространство
Пространство, на котором используется оборудование.

8 (800) 444-24-06
info@reschke.ru
reschke.ru

ПРИМЕНЕНИЕ НОРМ БЕЗОПАСНОСТИ

Запрещена эксплуатация экскаватора без установленных систем защиты. Защитное стекло и сеть для защиты кабины должны быть в обязательном порядке установлены. Требуется установка защиты от падающих предметов при работе на высоте, так же советуется воздерживаться от перемещения предметов на высоте.

Используйте оборудование на расстоянии не менее 16 м от линий электропередач. Должны быть приняты все меры предосторожности перед использованием экскаватора в близости от линий электропередач, высоковольтных линий или генераторов. Не рекомендуется использование оборудования в непосредственной близости от линий электропередач. Информируйте энергетическую компанию при работе вблизи линий электропередач.
Необходимо отключить линии электропередач перед началом работы.

Практика в использовании и в техническом обслуживании оборудования непосредственно влияет на безопасность оператора и рабочих.
Работайте со здравым смыслом и старайтесь не создавать опасные ситуации для себя и других.
Не используйте оборудование при признаках опасности.

Экскаваторы, используемые для сноса сооружений на большой высоте, должны быть оборудованы гидравлическим потоком с приоритетом потока к основным клапанам.
При тестировании оборудование требует больших объемов масла с более низким давлением для открытия и закрытия челюсти. Если экскаватор не оборудован приоритетным потоком гидравлической подачи, открытие челюсти может замедлить или препятствовать другим функциям экскаватора.
Оборудование не нарушает стабильность экскаватора при корректном использовании.

Ознакомьтесь с характеристиками экскаватора и со структурой обьекта во избежание опрокидывания.
Рекомендуется использование противовеса на экскаваторах.

Факторы, влияющие на стабильность:

- состояние грунта
- угол наклона
- вес навесного оборудования
- наличие материала в навесном оборудовании
- действия оператора

8 (800) 444-24-06
info@reschke.ru
reschke.ru

ПЕРЕД ЗАПУСКОМ

Необходимо оповестить всех присутствующих на объекте, прежде чем приступить к работе.

Убедитесь в отсутствии людей и оборудования в радиусе действия и эксплуатации оборудования. Проверьте расположение объектов во всех направлениях, в том числе над местом работы.
Располагайтесь должным образом в кресле оператора.

Приступайте к работе только после ознакомления с руководством пользователя навесного оборудования и экскаватора.

Определите соответствующие команды для каждой функции до начала работы экскаватора.
Выполняйте первые маневры последовательно, при пониженных оборотах двигателя. Повторите все маневры несколько раз для улучшения навыков перед началом работы.

- Все виды деятельности, перечисленные в пункте **"Ответственность"** относятся исключительно к обслуживающему персоналу.
- Обслуживающий персонал, работающий в зоне действия оборудования должен **ВСЕГДА** использовать следующие средства индивидуальной защиты:

- Защитная обувь;
- Спецодежда;
- Наушники для защиты слуха;
- Защитный шлем;
- Защитные перчатки;
- Защитные очки.

- Сотрудники не должны есть или пить в рабочих зонах;
- Персонал не должен курить в рабочих зонах;
- Запрещено использование оборудования в состоянии наркотического или алкогольного опьянения;
- Все виды деятельности, перечисленные в пункте **"Ответственность"** относятся исключительно к обслуживающему персоналу.

Избегайте любые риски защемления. Не используйте одежду или аксессуары, которые могу стать причиной травм при контакте с оборудованием.
Находитесь подальше от движущихся частей оборудования.
Держите руки и ноги на соответствующих органах маневрирования.
Определите точки крепления и поворота оборудования, во избежание контактов с ними.
О любой травме немедленно оповещайте работодателя и органы здравоохранения.
Перед выполнением любой из видов деятельности, перечисленных в пункте **"Ответственность"**, убедитесь:

- в отсутствии аномальных или потенциально опасных условий в рабочей зоне;
- в отсутствии ограничивающих видимость объектов;
- в наличии и корректной установке всех систем защиты;
- в том, что экологические и эксплуатационные условия работы не превышают рекомендуемые пределы (-16 °C ÷ + 45 °C).

8 (800) 444-24-06
info@reschke.ru
reschke.ru

Проверьте оборудование

Перед каждой сменой, не торопитесь, проверьте оборудование и убедитесь в том, что все системы в хорошем рабочем состоянии.
Проверьте следующее:
• наличие указателей опасности и проведения работ, проверьте из визуальное состояние.
• нанесение смазки всех необходимых механизмов.
• состояние/наличие лезвий и ножей на оборудовании.
• уровень масла в гидравлической системе экскаватора.
• состояние гидравлических соединений экскаватора и оборудования.
• корректную работу органов маневрирования.
• состояние и наличие болтов на корпусе оборудования.

Ознакомление с объектом

Проверьте свободные зоны в рабочем радиусе действия. Местоахождение людей на безопасном расстоянии. Определите местоположение линий электропередач, подземных или других соединений перед началом эксплуатации оборудования
Проверьте состояние грунта. Избегайте скользкого или нестабильного грунта.

Ознакомления с правилами

На всех объектах существуют нормы, которые должны соблюдаться для правильной эксплуатации и технического обслуживания оборудования. Перед началом работы на новом объекте, проконсультируйтесь с работодателем и координатором безопасности на объекте.
Ознакомьтесь с правилами дорожного движения на объекте. Оператор должен знать и распознавать символы, знаки и сигналы, сделанные от руки, с помощью флага, свистка, сирены или звонка.

8 (800) 444-24-06
info@reschke.ru
reschke.ru

УСТАНОВКА ОБОРУДОВАНИЯ

ВНИМАНИЕ

Перед установкой необходимо провести тщательный визуальный осмотр оборудования и убедиться что оно не было повреждено во время транспортировки.
В часности важно удостовериться в целостности шлангов и других гидравлических систем.

ВНИМАНИЕ

Для безопасности обслуживающего персонала установка оборудования должна выполняться на достаточно обширном и свободном пространстве.

ВАЖНО

Не допустимо использование оборудования при температуре ниже -16°C и выше 45°C.

ВАЖНО

При температуре нтже -16°C необходимо повышать температуру оборудования следующим образом:
- Выполнять прогрев машины "в холостую" первые 20 минут работы;
- Первые 10 минут работать с лёгким материалом.

МОНТАЖ/ДЕМОНТАЖ ОБОРУДОВАНИЯ

ВНИМАНИЕ

Для проведения монтажных работ оборудование должно быть установлено на устойчивой поверхности, двигатель рабочей машины должен быть выключен и установлен стояночный тормоз.

ВНИМАНИЕ

При отсутствии креплений на оборудовании, обязанностью и задачей клиента является установка данных креплений на оборудование с соблюдением всех стандартов и норм безопасности.

Монтажник, оператор и другой обслуживающий персонал должны использовать средства индивидуальной защиты, предусмотренные законодательством страны в которой будет использоваться оборудование.



В случае инцидентов, компания "Решке Рус" снимает с себя любую ответственность, связанную с невыполнением со стороны обслуживающего персонала всех необходимых норм безопасности.

Монтаж

Крепёжный механизм данного оборудования эквивалентен механизму креплений стандартного ковша рабочей машины, на которую будет установлено оборудование. Для детального изучения механизма механического крепления обратитесь к руководству по эксплуатации машины.

ВНИМАНИЕ

- При подключении соединительных пальцев используйте необходимые средства индивидуальной защиты.
- При подключении оборудования и отсутствии быстросъёма обратитесь за помощью к ассистенту, обсудив предварительно весь процесс работы.
- Во избежание травм не используйте пальцы для центрирования отверстий.

ВНИМАНИЕ

На рисунке показано положение в процессе монтирования оборудования, для получения большей информации обратитесь к руководству пользователя рабочей машины.

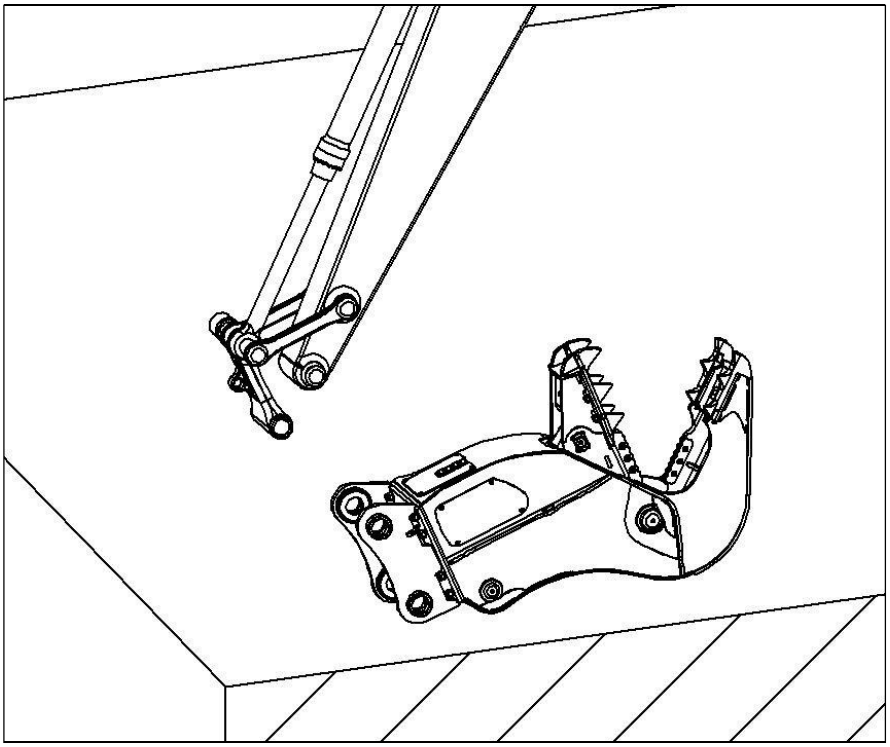

Демонтаж:

Перед выполнением демонтажа убедитесь в стабильном положении оборудования.

а)Поставьте рабочую машину на стояночный тормоз и выключите двигатель;
б) Убедитесь в отсутствии давления в гидравлической системе рабочей машины, за информацией по выполнению этой процедуры обратитесь к руководству пользователя машины;
в)Дождитесь понижения температуры масла;
г)Отсоедините гидравлические соединения машины от соединений оборудования;
д) Отсоедините крепёжные пальцы в соответствии с руководством по эксплуатации рабочей машины.

Подключение гидравлической системы

ВНИМАНИЕ

Перед подключением гидравлических шлангов ознакомьтесь внимательно с инструкцией по подключению в руководстве пользователя рабочей машины. На рисунке показано размещение основных узлов гидравлической системы.

ВАЖНО

Не советуется использование быстроразъёмных соединений при работе с оборудованием, это может вызвать перегрев масла и привести к поломке компонентов. Поломка быстроразъёмных соединений может привести к аварии рабочей машины.

ВНИМАНИЕ

Давление гидравлической системы должно соответствовать характеристикам оборудования. Все детали описаны в главе РАЗМЕРЫ И ПАРАМЕТРЫ ОБОРУДОВАНИЯ.

ВНИМАНИЕ

Использование оборудования допускается только после проверки соответствия давления гидравлической системы подачи рабочей машины с характеристиками оборудования.

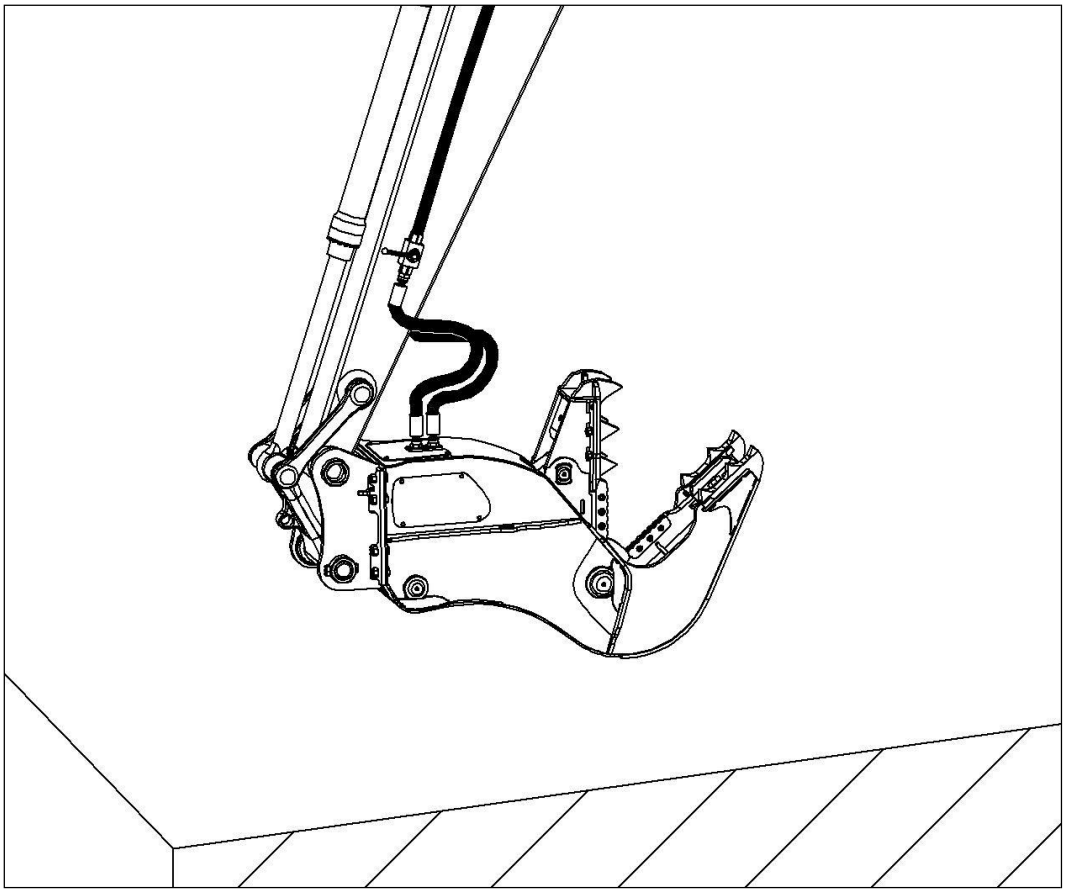

8 (800) 444-24-06
info@reschke.ru
reschke.ru

ГИДРАВЛИЧЕСКАЯ СХЕМА " VF13 VF19 VF23 "

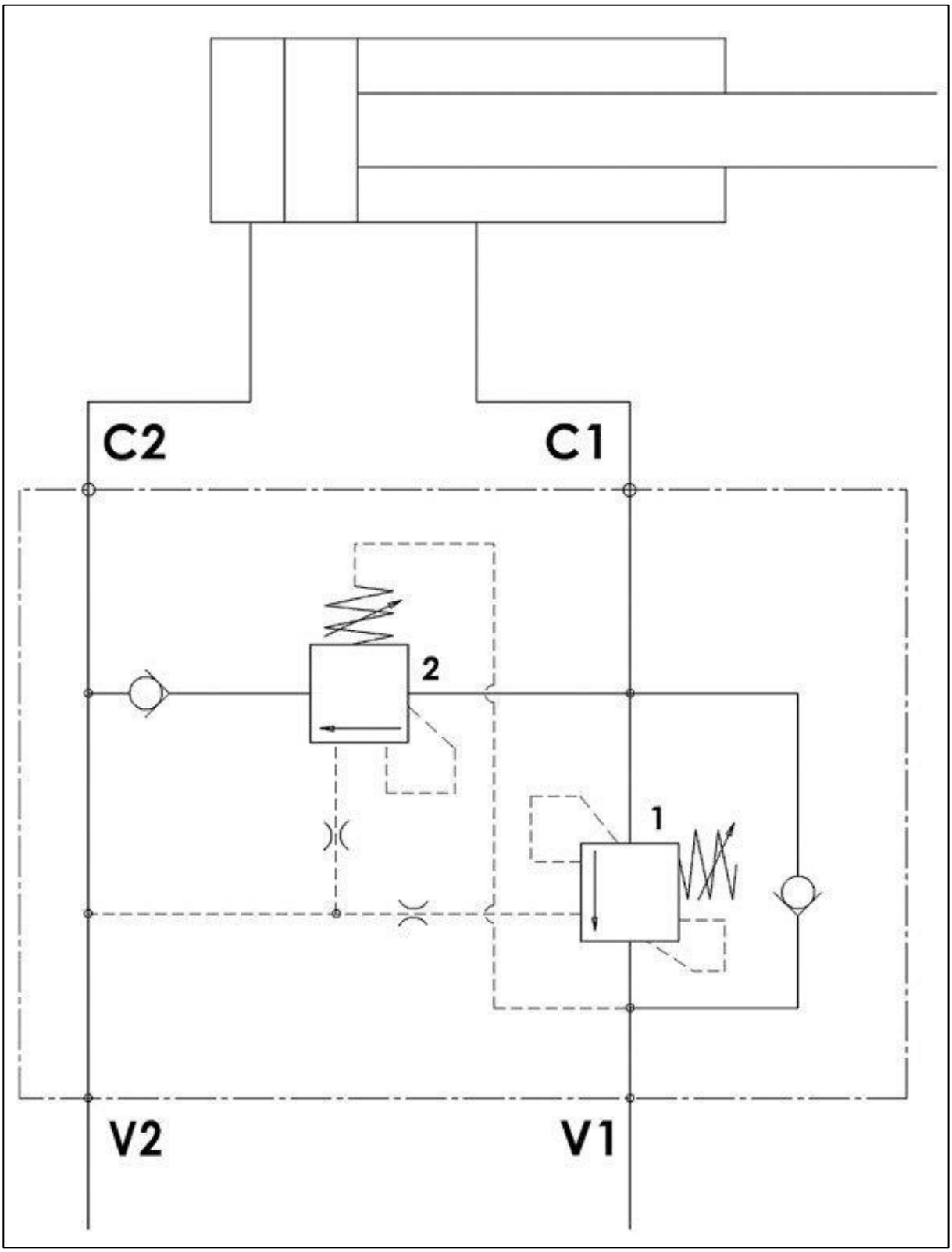

8 (800) 444-24-06
info@reschke.ru
reschke.ru

ГИДРАВЛИЧЕСКАЯ СХЕМА "VF27 VF33 VF50"

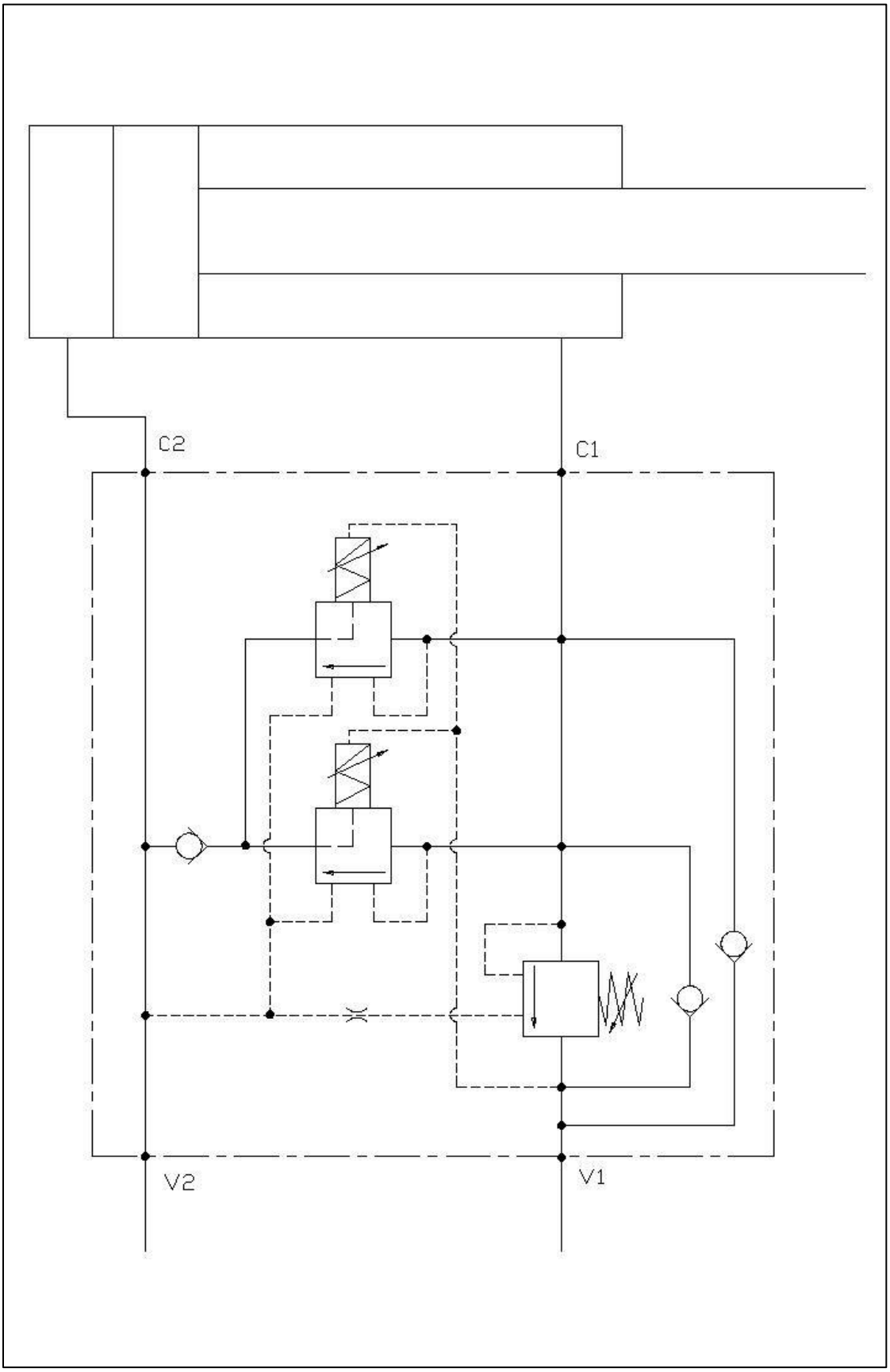

8 (800) 444-24-06
info@reschke.ru
reschke.ru

РАЗМЕРЫ И СОЕДИНЕНИЯ ОБОРУДОВАНИЯ

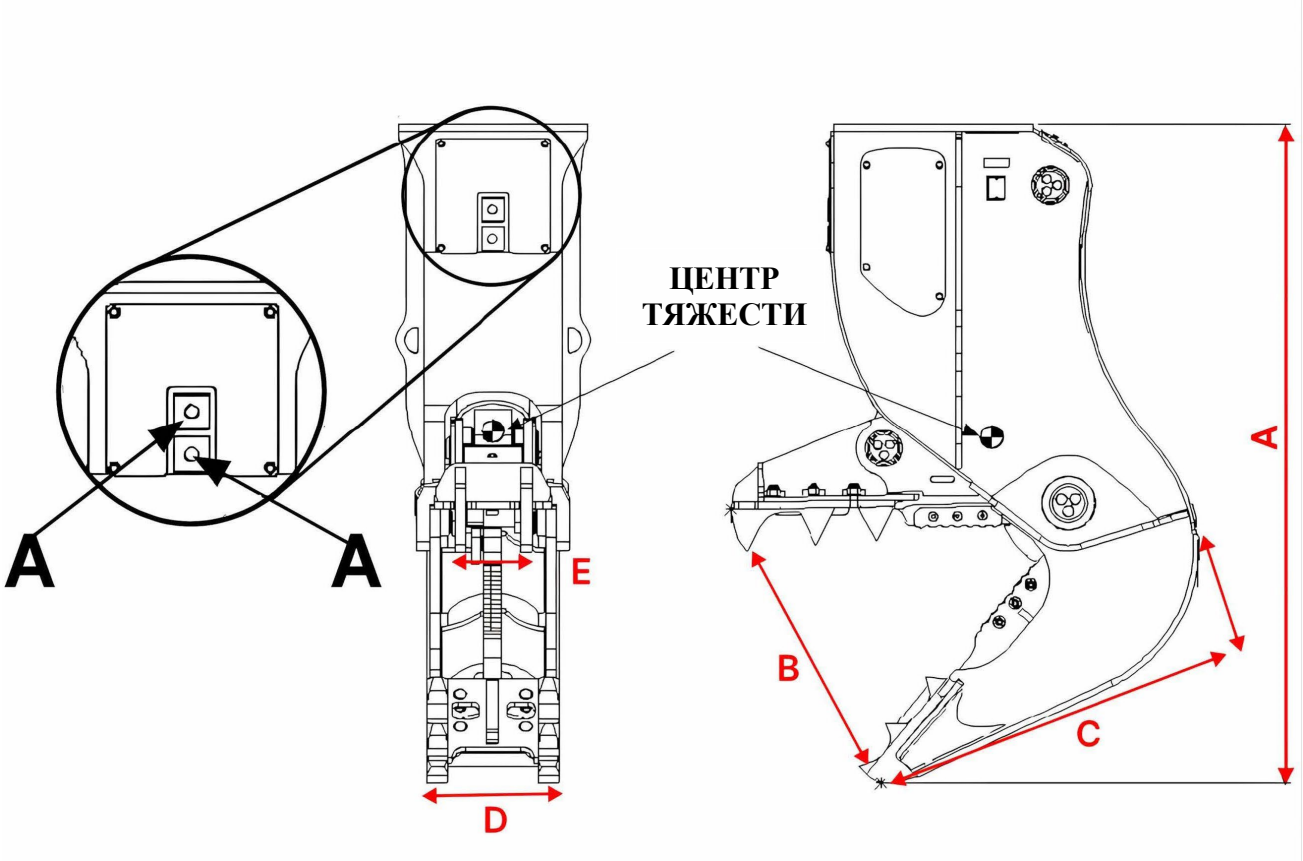

A-A открытие –закрытие

Модель	Размеры					Масса	Масса экскаватора	Гидравл. соединения BSPP	Макс. давление (бар)	Поток (л/мин)	Макс.
	A(мм)	B(мм)	C(мм)	D(мм)	E(мм)	кг	т	A-A	A-A	A-A	диаметр (мм)
VF07	1540	560	650	330	225	735	7-11	3/4″	280	80-140	25
VF13	1980	750	850	404	260	1385	12-17	3/4″	350	140-200	30
VF19	2270	840	950	454	290	1965	17-22	1″	350	200-250	40
VF23	2450	905	1060	490	314	2440	21-27	1″	350	200-300	40
VF27	2595	1020	1175	490	314	2860	26-34	1″	350	300-400	40
VF33	2795	1200	1225	530	354	3400	32-45	1″	350	350-450	45
VF50	3215	1255	1330	700	470	5580	45-70	1"1/4	350	450-600	50

МЕРЫ ПРЕДОСТОРОЖНОСТИ

⚠ ВНИМАНИЕ

Монтажник, оператор и другой обслуживающий персонал должны использовать средства индиви-дуальной защиты, предусмотренные законодательством страны в которой будет использоваться оборудование.



⚠ ВНИМАНИЕ

В случае инцидентов, компания "Решке Рус" снимает с себя любую ответственность связанную с невыполнением со стороны обслуживающего персонала всех необходимых норм безопасности.

ПЕРЕМЕЩЕНИЕ И ТРАНСПОРТИРОВКА ОБОРУДОВАНИЯ

Для получения дополнительной информации о весе и габаритах оборудования ознакомьтесь с параграфом РАЗМЕР И ПАРАМЕТРЫ ОБОРУДОВАНИЯ.

Учитывая вес и размеры оборудования, перемещение и транспортировка должны выполняться квалифицированным персоналом.

Если в процессе разгрузки/перемещения оператор не имеет возможность визуально маневрировать грузом, он должен быть поддержан другим оператором-ассистентом, находящимся на земле в безопасных условиях.

На оборудовании присутствуют отверстия для подъёмных крюков. Перед перемещением убедитесь в надёжном крепеже данных соединений.

Грузоподъёмность крюков и канатов используемых для перемещения должна соответствовать весу оборудования.

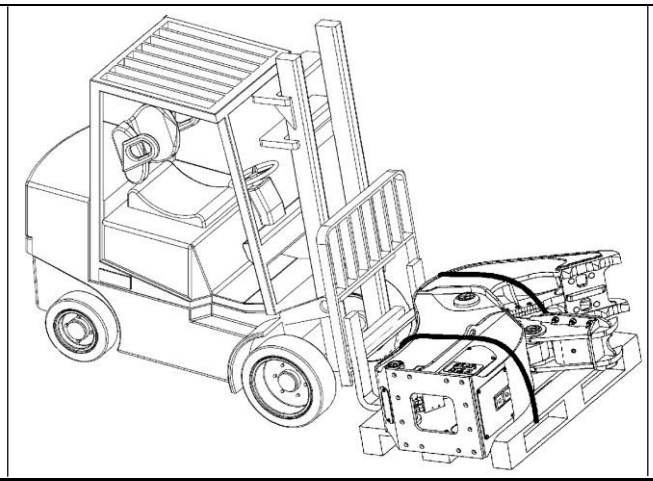

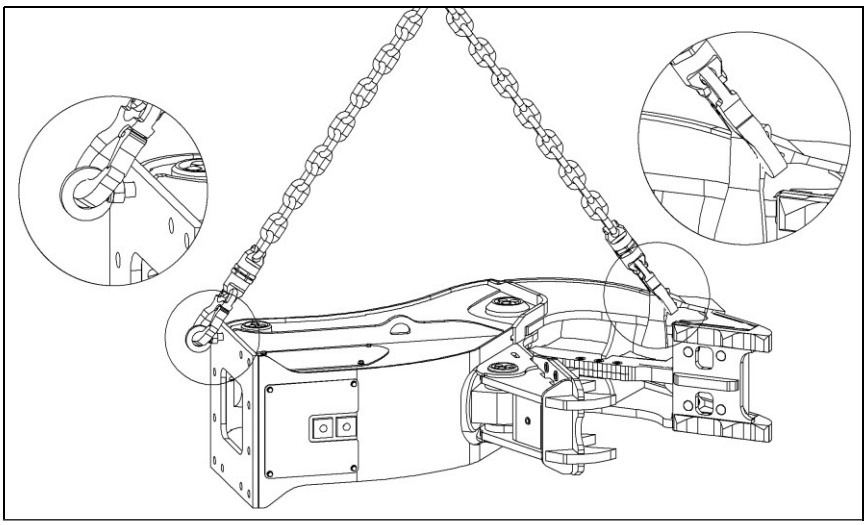

ХРАНЕНИЕ ОБОРУДОВАНИЯ

- Храните оборудование вдали от мест скопления людей.
- Для большей устойчивости при хранении, установите оборудование на деревянный поддон (см. рисунок ниже).

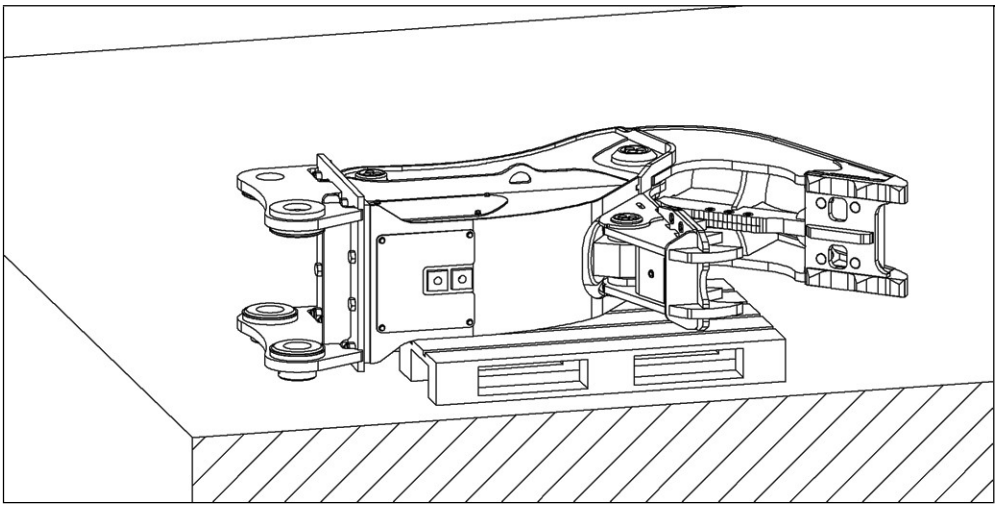

ВНИМАНИЕ

Запрещено хранить оборудование в наклонённом положении, это может привести к повреждениям самого оборудования и травмам людей.

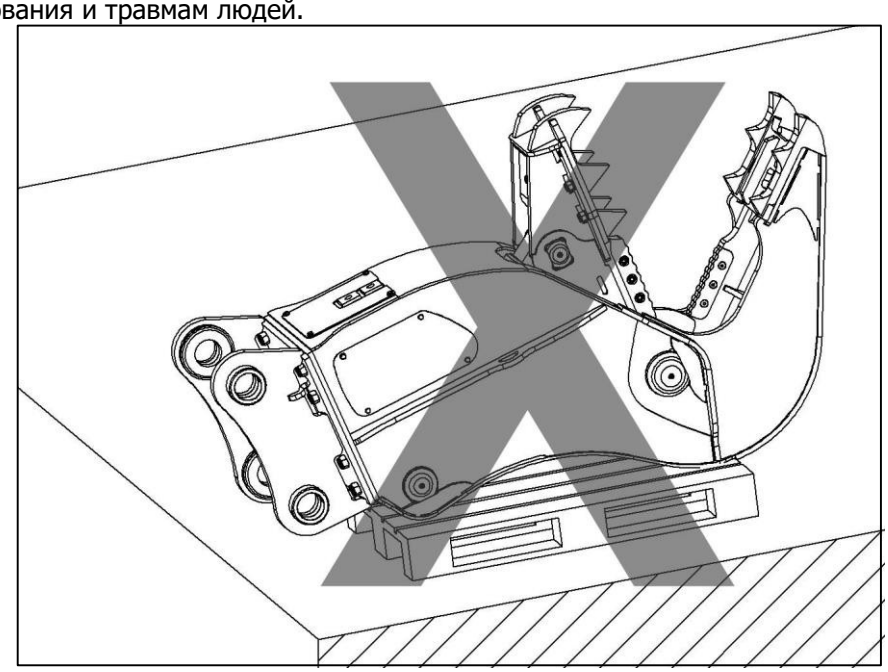

При продолжительном хранении оборудования (более 2 месяцев) выполните следующие действия:

- Для защиты от влажности смажьте все крутящие части оборудования;
- Храните оборудование в сухом помещении при температурах от –5°C и до +30°C.
- Оберегайте оборудование от грязи, пыли и влажности.

ОБСЛУЖИВАНИЕ

ВНИМАНИЕ

Обслуживание и инспекция оборудования должны выполняться исключительно квалифицированным персоналом.

ВНИМАНИЕ

Любая операция, требующая прямого вмешательства оператора (инспекция, обслуживание и тд.) должна выполняться при отключенном оборудовании, рабочая машина должна должна быть поставлена на стояночный тормоз, двигатель должен быть выключен. Кроме того, оборудование должно находиться на земле в безопасном положении.

ВНИМАНИЕ

Даже небольшие подтёки гидравлической жидкости под большим давлением могут навредить человеческой коже. Не приближайтесь лицом к месту возможной утечки жидкости. Чтобы выявить точное место утечки, поднесите лист бумаги к подозрительному месту и после этого проверьте сам лист. При соприкосновении жидкости с поверхностью тела, обратитесь немедленно за медецинской помощью.

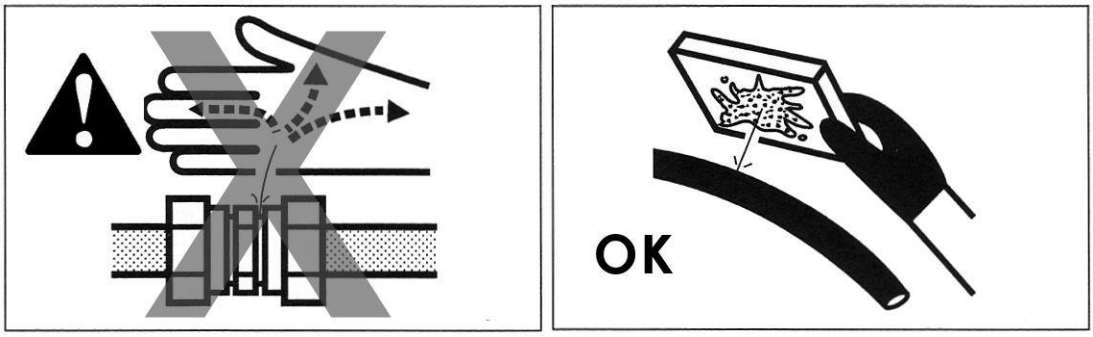

Для безопасной работы оборудования очень важна своевременная инспекция и техническое обслуживание:

ВАЖНО

ПЕРЕД КАЖДЫМ ИСПОЛЬЗОВАНИЕМ ОБОРУДОВАНИЯ:
Проверить целостность оборудования.
Проверить целостность гидравлических шлангов и фиксацию фитингов.
В случае выявления любого из данных признаков шланг нужно немедленно заменить:
- смещение фитингов
- наличие дефектов, порезов или наружных деформаций
- затвердение или пересыхание, наличие трещин или следов перегрева
- наличие трещин, дефектов или сильной ржавчины на фитингах
- наличие подтёков на шланге или фитингах
- наличие перегибов, сплющиваний, уплотнений или скручиваний
- наличие пузырей, смягчений или других признаков износа

ВАЖНО

КАЖДЫЕ 20 ЧАСОВ ИСПОЛЬЗОВАНИЯ ОБОРУДОВАНИЯ
- Проверьте отсутствие трещин на сварных швах.
- Проверьте целостность и плотность болтов (см. стр. 23).
- Проверьте состояние болтов, шплинтов и колец.

ВАЖНО

- Уровень загрязнения масла должен быть равен классу 19/15 или выше;
- Масло в рабочем состоянии не должно превышать температуру в 70°C.

ВНИМАНИЕ

В случае выхода из строя оборудования, немедленно обратитесь за помощью к производителю или другому квалифицированному лицу. Запрещены любые изменения в работе/настройках оборудования.

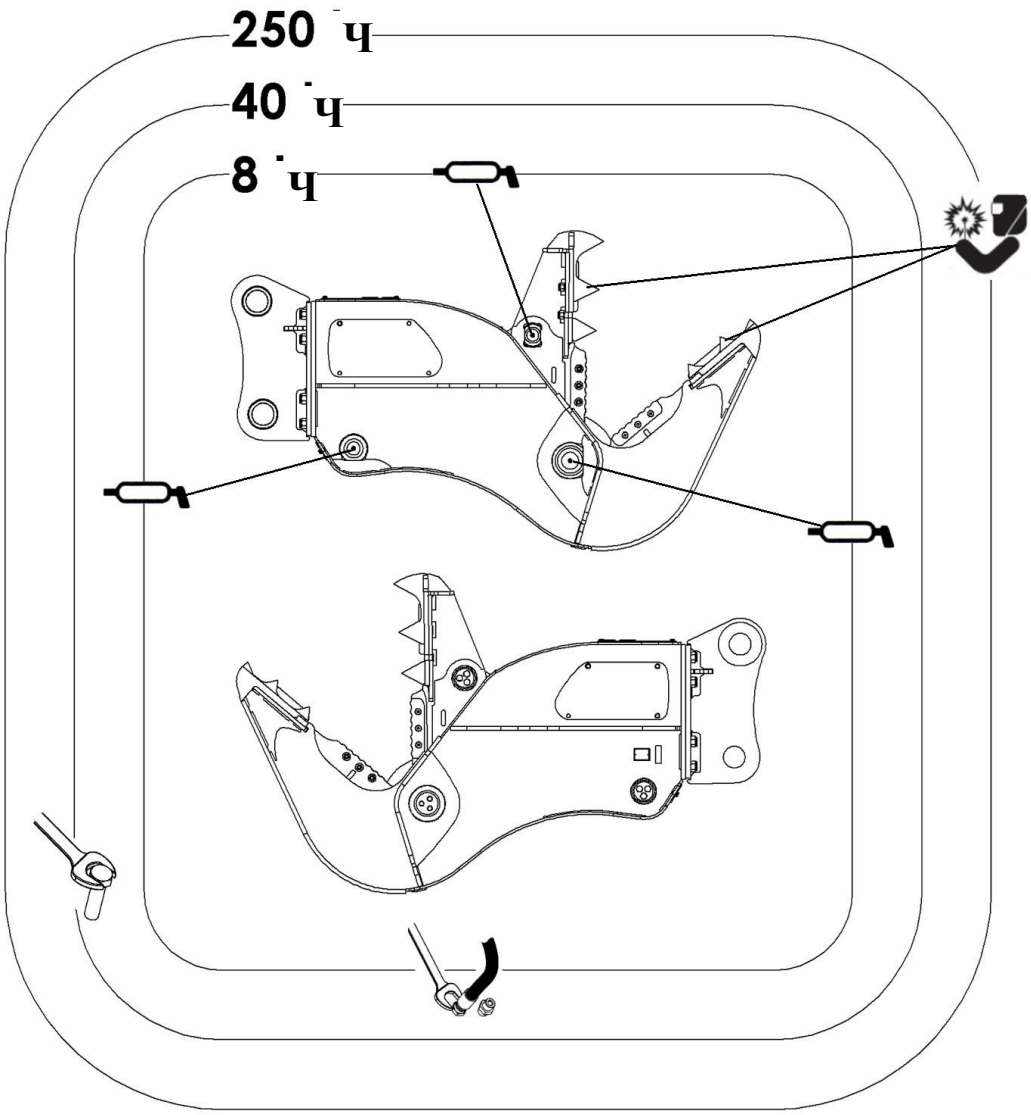

Смазка

Восстановление защитных сварочных швов

Затягивание болтов

Затягивание шлангов и фитингов

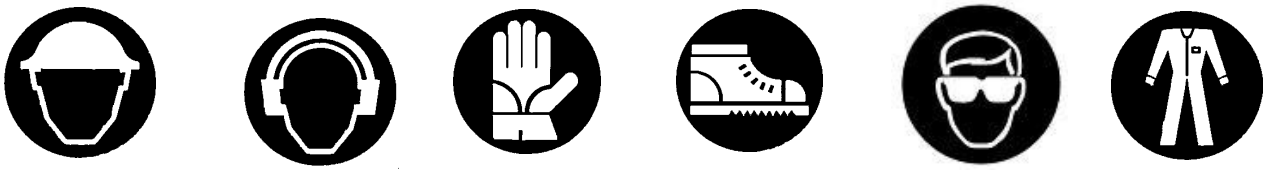

ВНИМАНИЕ

После первых 40 часов использования оборудования проверьте спепень фиксации шлангов и фитингов, некие изменения возможны при начальном использовании оборудования.

ВАЖНО

Рекомендуется чаще смазывать оборудование в тропических регионах, в местах с высокой влажностью, большим количеством пыли, при высоком тепловом воздействии в связи с резкой переменой температуры.

8 (800) 444-24-06
info@reschke.ru
reschke.ru

ПРАВИЛА ЗАТЯГИВАНИЯ ГАЕК И БОЛТОВ

ЗНАЧЕНИЯ **M** ОТНОСЯТСЯ К СЛЕДУЮЩИМ ПРАВИЛАМ:

- Болты с шестигранной головкой типа UNI 5737 – UNI 5739 – UNI 5740, болты с цилиндрической головкой UNI 5931 e UNI 6107, болты с потайной головкой и внутренним шестигранником UNI 5933.
- Затяжка должна выполняться медленно с помощью динамометрического ключа.
- Диаграмма основывается на статистическом коэффициенте трения μ = 0,14. Для иного коэффициента трения μ_x, величина затягивания по диаграмме должна быть умножена на фактор коррекции.

$$k = \frac{0.14}{\mu_x}$$

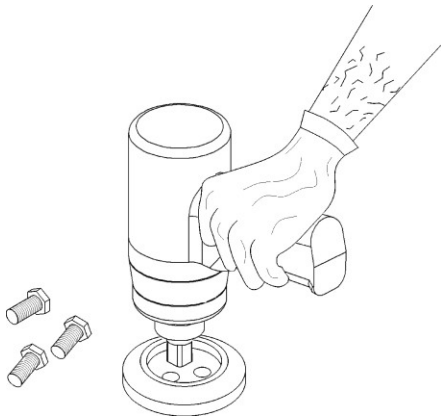

★ **1 Нм = 0,102 кгм**

NORMA				**8.8**		**10.9**		**12.9**	
Ø vite	esagono	Passo		Passo		Passo		Passo	
⬇	mm	grosso mm	fine mm	grosso Nm	fine Nm	grosso Nm	fine Nm	grosso Nm	fine Nm
M8	13	1,25	1,0	25	27	35	38	42	46
M10	17	1,5	1,25	50	53	70	74	84	89
M12	19	1,75	1,5	85	89	119	125	143	150
M14	22	2,0	1,5	135	148	190	208	228	250
M16	24	2	1,5	212	226	298	318	357	382
M18	27	2,5	2,0	290	310	402	436	490	523
M20	30	2,5	2,0	413	436	580	614	697	736
M22	34	2,5	2,0	568	597	798	840	958	1.008
M24	36	3,0	2,0	714	781	1.004	1.098	1.204	1.317
M27	41	3,0	2,0	1.050	1.139	1.477	1.602	1.772	1.923
M30	46	3,5	2,0	1.429	1.590	2.009	2.236	2.411	2.648
M33	50	3,5	2,0	1.941	2.136	2.729	3.004	3.275	3.605
M36	55	4,0	3,0	2.497	2.652	3.511	3.730	4.213	4.476

Данные в таблице относятся к стандарту DIN 267.

8 (800) 444-24-06
info@reschke.ru
reschke.ru

ПРОТИВОИЗНОСНЫЕ СВАРОЧНЫЕ ШВЫ

ВНИМАНИЕ

ВЫПОЛНЯЙТЕ ВОССТАНОВЛЕНИЕ ЗАЩИТНОГО СЛОЯ МЕТАЛЛА НА ЧЕЛЮСТЯХ КАЖДЫЕ 250 ЧАСОВ ИСПОЛЬЗОВАНИЯ ОБОРУДОВАНИЯ, ИЛИ РАНЬШЕ ЕСЛИ ЭТО НЕОБХОДИМО. ЗАЩИТНОЕ ПОКРЫТИЕ НАНОСИТСЯ С ПЕРВОЙ ПОПЫТКИ, ЕГО ТОЛЩИНА НЕ ДОЛЖНА ПРЕВЫШАТЬ 2/2.5 ММ.

Особенности проволоки:

Ø 1.2 мм.

Твёрдость: 58-62 HRc

Температурное сопротивление: 200°C

DIN8555 MSG6-GZ-60

Werkst.N.1.4718

Ниже приведены способы выполнения и направление нанесения защитного слоя:

VF 07-13-19-23-27-33-50

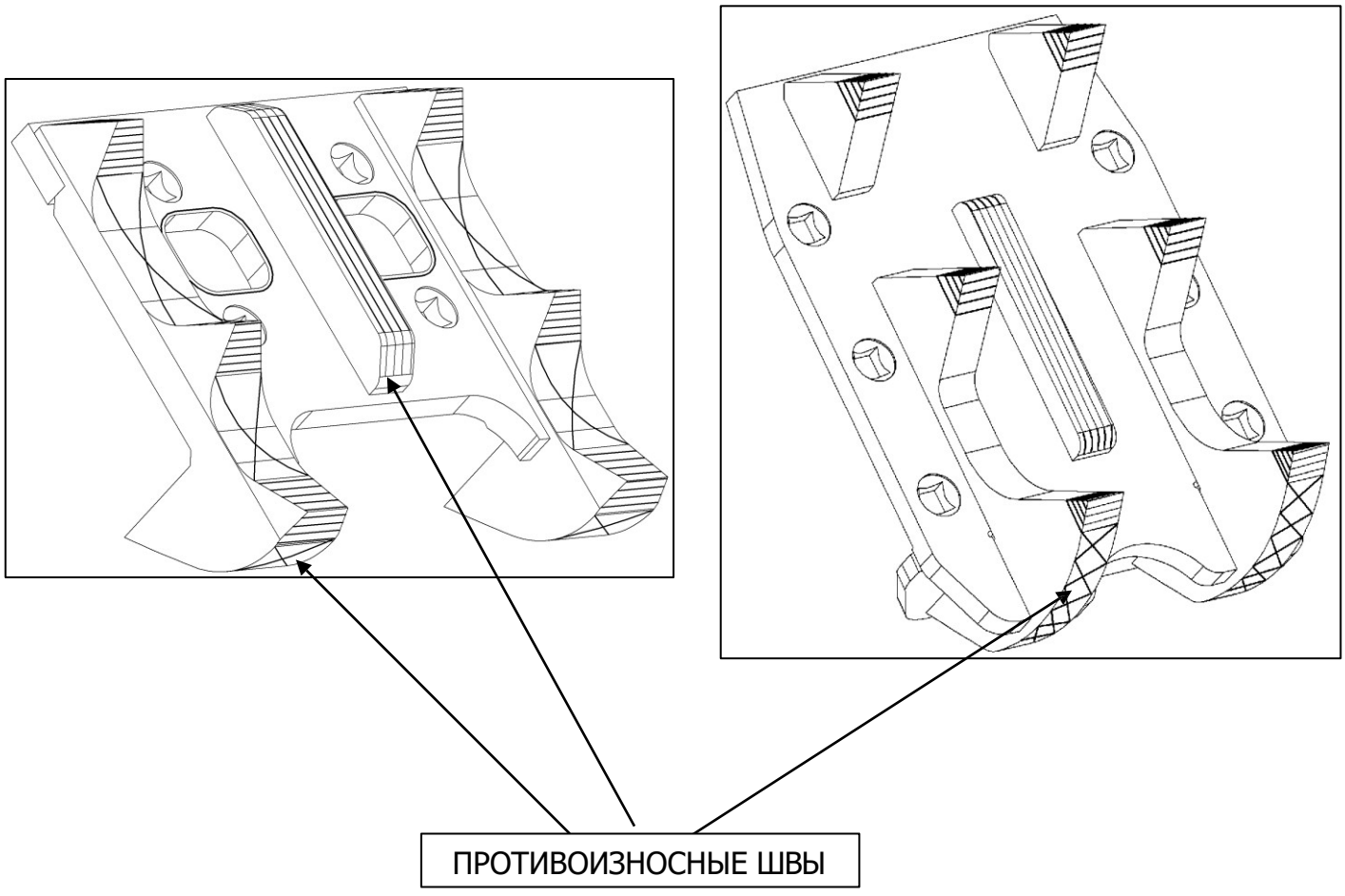

8 (800) 444-24-06
info@reschke.ru
reschke.ru

КРЕПЁЖНАЯ ПЛАСТИНА

ВНИМАНИЕ

Для обеспечения безопасной эксплуатации рекомендуется использование оригинальных запасных частей. В случае использования крепёжной пластины стороннего производителя, компания "Решке Рус" не берёт на себя ответственность за возможный ущерб.

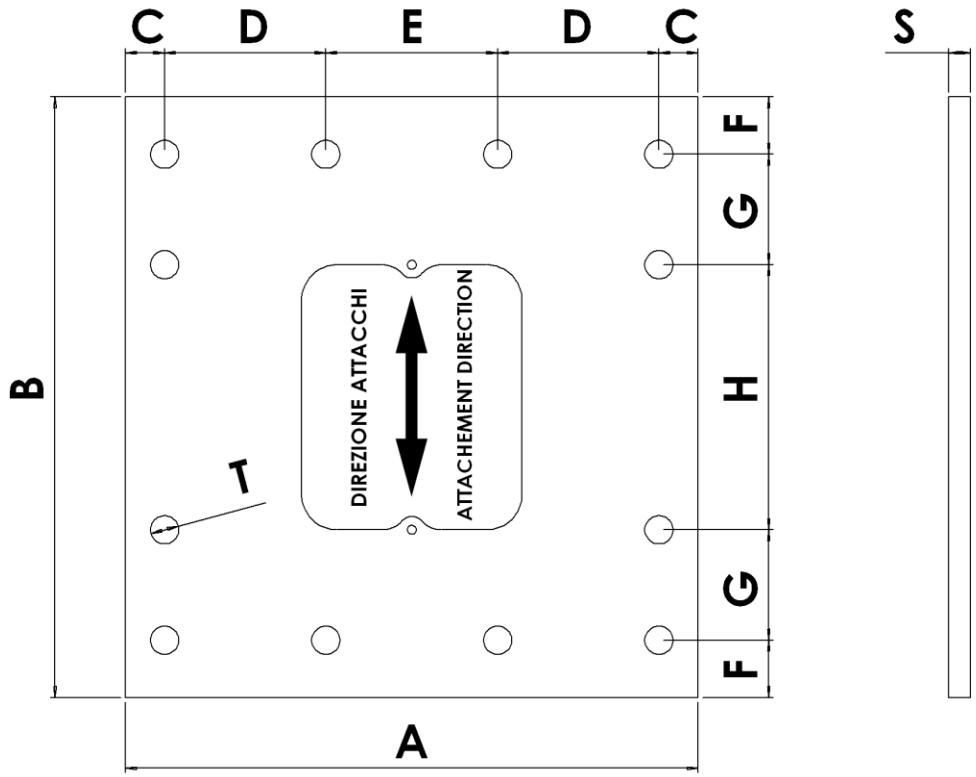

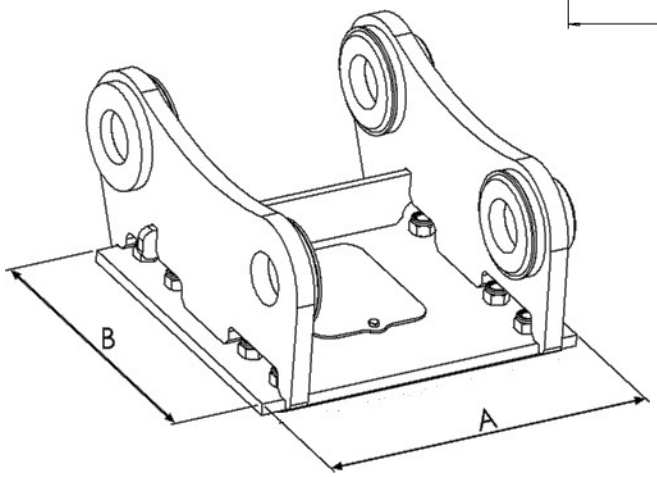

Модель	Размеры										
	A (мм)	B (мм)	C (мм)	D (мм)	E (мм)	F (мм	G (мм)	H (мм)	S (мм	T (мм)	БОЛТ
VF13	650	680	44,5	183	195	65	125	300	25	32	M30
VF19	650	680	44,5	183	195	65	125	300	25	32	M30
VF23	650	680	44,5	183	195	65	125	300	25	32	M30
VF27	650	680	44,5	183	195	65	125	300	25	32	M30
VF33	720	800	70	175	230	50	137.5	425	30	39	M36

Монтаж переходной плиты

Установить оборудование, как показано на рисунке, создавая угол наклона 90° по отношению к поверхности земли. С помощью подъёмного механизма закрепите переходную плиту.

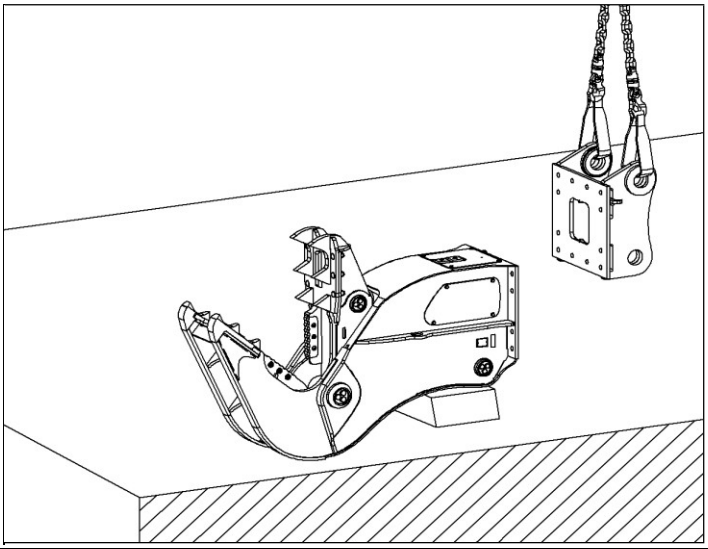

После установки переходной плиты, закрепите её болтами и блокировочными гайками.

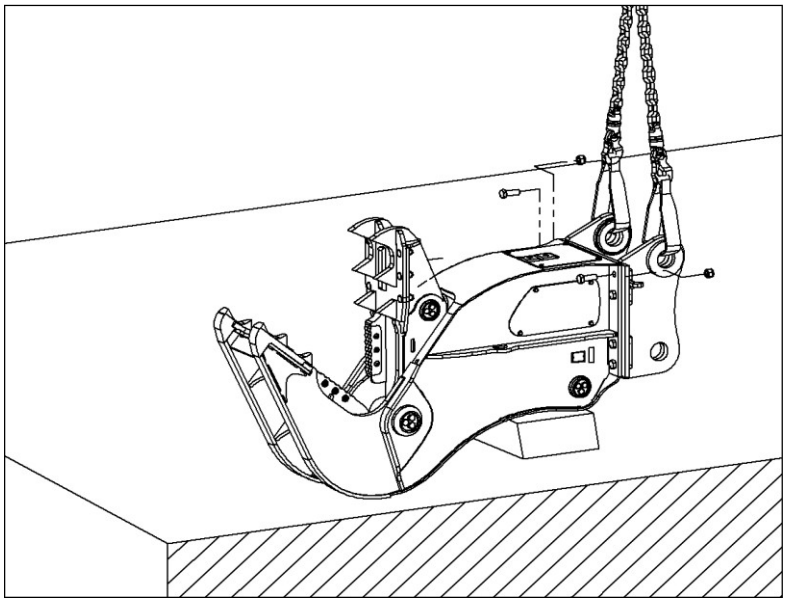

Затяните болты с помощью ключа. Повторите операцию 3-4 раза.

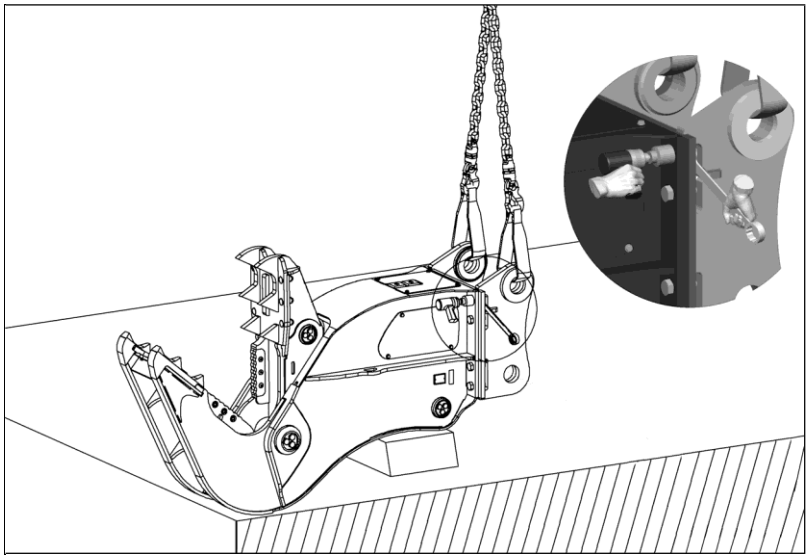

8 (800) 444-24-06
info@reschke.ru
reschke.ru

ЦЕПИ БЕЗОПАСНОСТИ

ВНИМАНИЕ

Перед выполнением каких-либо работ во внутренней части челюстей, закрепите цепи безопасности для предотвращения произвольного закрытия.

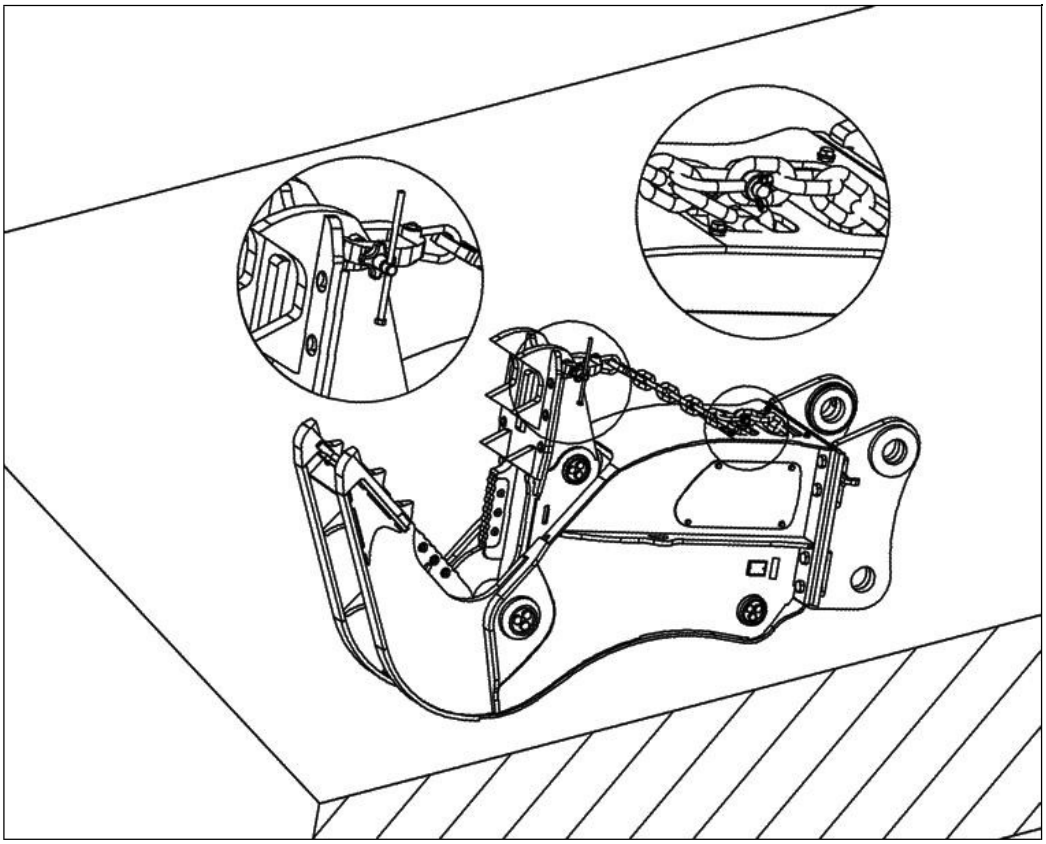

8 (800) 444-24-06
info@reschke.ru
reschke.ru

ЗАМЕНА НОЖЕЙ

Используя гайковерт и гаечный ключ ослабьте блокировочные гайки.



Извлеките болты и гайки из отверстий ножа.



Извлеките ножи из места посадки.



ВАЖНО

Перед установкой новых ножей убедитесь в чистоте и состоянии места посадки.

ЗАМЕНА КОРОНОК

Расположите оборудование согласно приведенной справа фигуре, зацепите коронки с помощью лебедки. Используя гайковерт или гаечный ключ ослабьте 6 болтов.

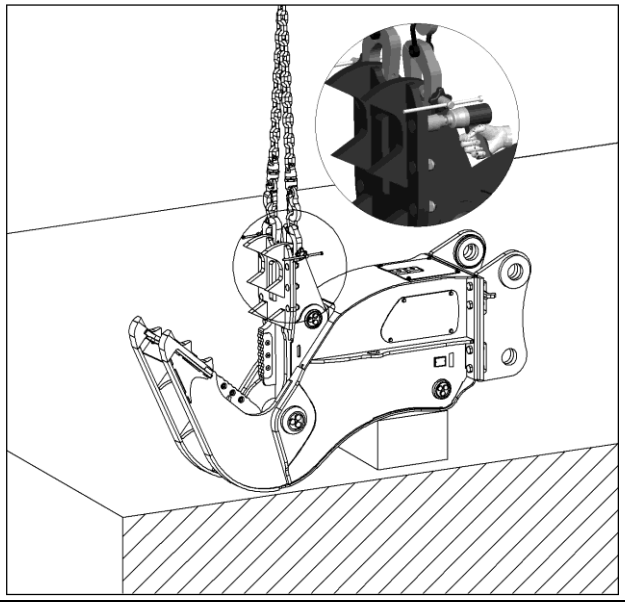

Извлеките болты, шайбы и блокировочные гайки.

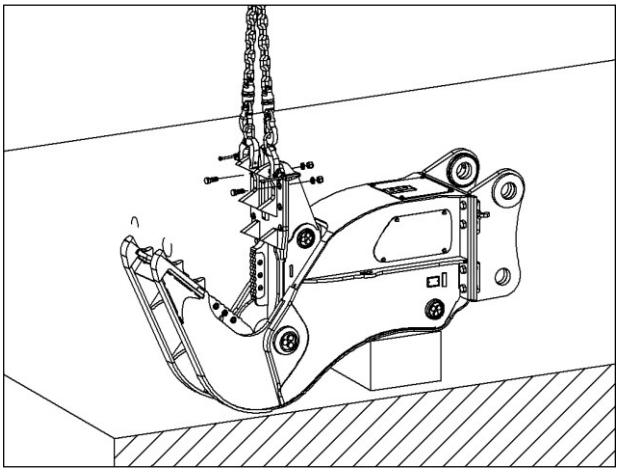

Извлеките коронки, стараясь не повредить центрирующий штифт.

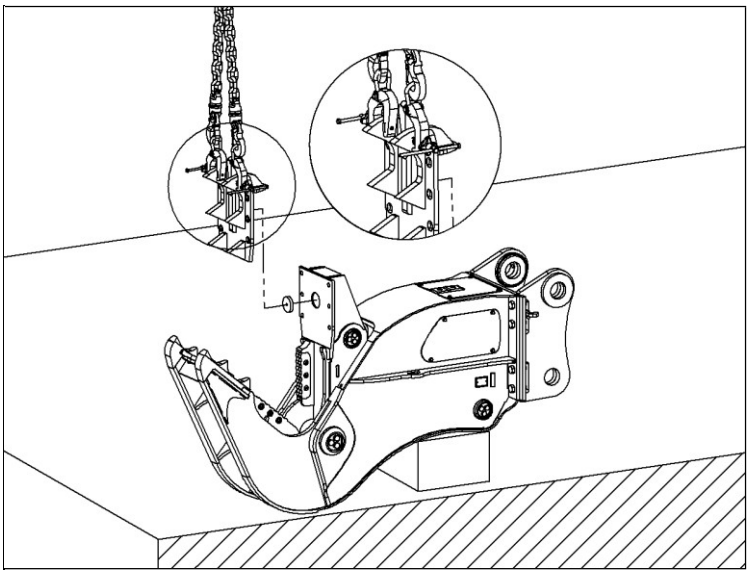

ВАЖНО

Перед установкой новых коронок, убедитесь в чистоте и исправном состоянии места посадки.

ЗАМЕНА НЕПОДВИЖНЫХ КОРОНОК

Расположите оборудование согласно приведенной справа фигуре, зацепите коронки с помощью лебедки. Используя гайковерт или гаечный ключ ослабьте 4 болта.

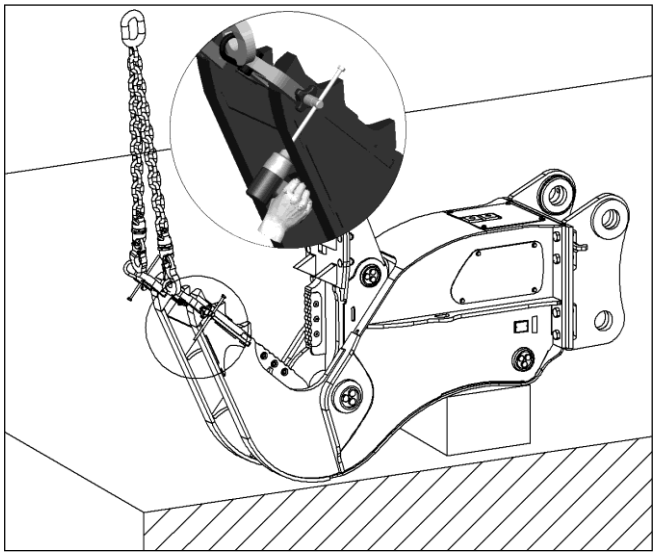

Извлеките болты, шайбы и блокировочные гайки.

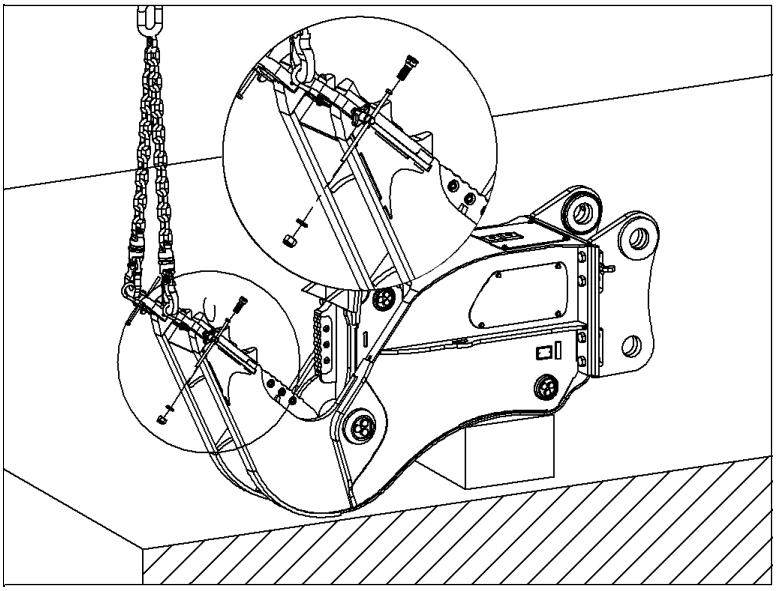

Извлеките коронки, стараясь не повредить центрирующий штифт.

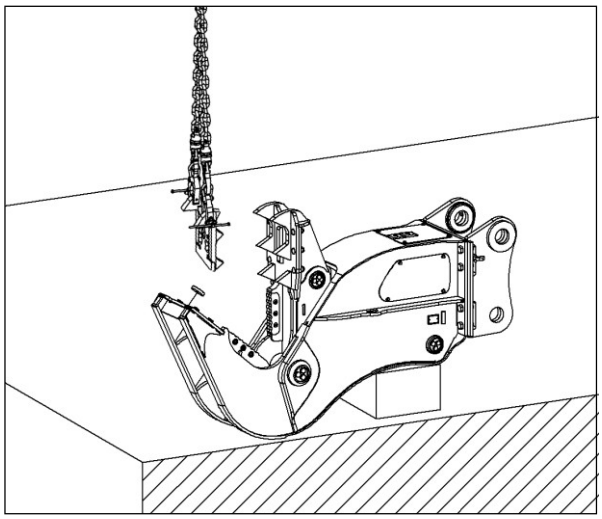

ВАЖНО

Перед установкой новых коронок, убедитесь в чистоте и исправном состоянии места посадки.

8 (800) 444-24-06
info@reschke.ru
reschke.ru

ИНФОРМАЦИЯ ПО УТИЛИЗАЦИИ

УТИЛИЗАЦИЯ ОБОРУДОВАНИЯ

ВНИМАНИЕ

Перед утилизацией оборудования рекомендуется удалить некоторые компоненты. Любая операция по демонтажу должна выполняться исключительно квалифицированным персоналом. Перемещение оборудования должно выполняться специальной техникой, с грузоподъёмностью превышающей вес оборудования.

ВНИМАНИЕ

Необходимо слить всё масло из гидравлической системы.

ЭКОЛОГИЯ

ВНИМАНИЕ

Утилизация упаковочных материалов, использованных запчастей, масла и других компонентов оборудования должна выполняться в соответствии с законодательством и с уважением к окружающей среде.

УКАЗАНИЯ ПО ОБРАБОТКЕ ОТХОДОВ

- Черные металлы, алюминий, медь: речь идёт о перерабатываемом сырье, которое должно быть сдано в центры приёма металлолома;
- Пластмассы и каучуки: материалы должны быть сданы на свалку или в специальные центры по переработке.
- Отработанное масло: должно быть сдано в специальные центры по переработке;
- Запрещено выливать использованное масло в канализацию, реки, водоёмы и тд.;
- Запрещено выливать использованное масло в землю;
- Соблюдайте правила и законы по переработке опасных веществ, таких как масло, топливо, растворители, использованные фильтры и аккумуляторы.



ЗАПАСНЫЕ ЧАСТИ

Для получения требуемых запасных частей необходимо указать модель оборудования и серийный номер, указанный в декларации, приложенной к данному руководству. Вы можете заказать запасные части, обратившись к компании "Решке Рус" или на сервисной странице нашего сайта https://reschke.ru/servisnaya-sluzhba/.
или по номеру телефона - 8 800 444-24-06

ДЛЯ ЗАМЕТОК

RESCHKE RUS

8 (800) 444-24-06
info@reschke.ru
reschke.ru

ГАРАНТИЙНЫЙ ТАЛОН

Модель оборудования:			
Серийный номер:	Дата поставки:		
Дата поставки клиенту:			
Модель экскаватора:	Поток открытия:		л/мин
	Поток закрытия:		л/мин
	Давление открытия:		бар
	Давление закрытия:		бар
	Поток ротации:		л/мин
	Давление ротации:		бар

Уважаемый клиент,
просим Вас заверить подписью то, что вы ознакомились со всеми условиями поставки и эксплуатации оборудования, получили и изучили всю необходимую документацию, предназначенную для корректного и безопасного использования данного оборудования.

☐	РУКОВОДСТВО ПО ЭКСПЛУАТАЦИИ И ОБСЛУЖИВАНИЮ
☐	БАЗОВЫЙ ИНСТРУКТАЖ ПОЛЬЗОВАТЕЛЯ ПО ЭКСПЛУАТАЦИИ
☐	ДЕМОНСТРАЦИЯ НЕДОПУСТИМЫХ МАНЁВРОВ, ИСПОЛЬЗОВАНИЕ КОТОРЫХ МОЖЕТ ПРИВЕСТИ К ПОВЫШЕННОМУ ИЗНОСУ ИЛИ ПОЛОМКАМ
☐	ДЕМОНСТРАЦИЯ ПОВСЕДНЕВНЫХ СЕРВИСНЫХ ОПЕРАЦИЙ
☐	ПРОВЕРКА ШЛАНГОВ, ФИТИНГОВ, УПЛОТНИТЕЛЕЙ ГИДРАВЛ. СИСТЕМЫ
☐	ПРОБНЫЙ ЗАПУСК ОБОРУДОВАНИЯ

КЛИЕНТ	
КОМПАНИЯ:	
АДРЕС:	
ИНДЕКС :	ГОРОД:
ОБЛАСТЬ :	СТРАНА :
ЗАМЕТКИ:	
Специалист:	Клиент:

Дата

С вышеизложенным согласен

153531, Ивановская область, м. о Ивановский, тер. Почтовая стр. 9, помещ. 1, ком. 80
Тел. 8 (800) 444-24-06, e-mail: info@reschke.ru

ООО “Решке Рус”

Телефон: 8 (800) 444-24-06
(бесплатный по России)

E-mail: info@reschke.ru

Адрес:
153531,
Ивановская обл.,
м.о Ивановский,
тер. Почтовая, стр. 9

RESCHKE RUS